PINTO

SKU:MIMOMS-601-TS 310

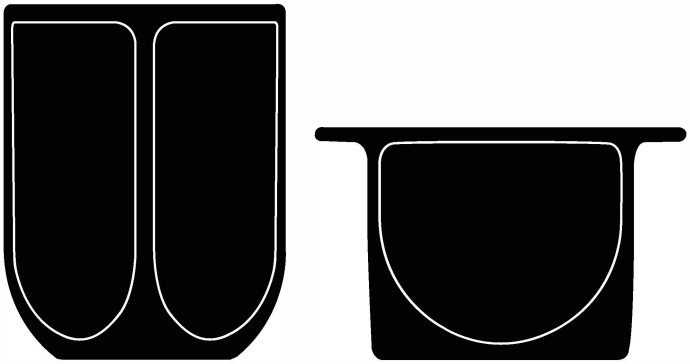

In Pinto frammenti di marmo e pietre si nascondono sotto una superficie morbida e possente, che condensa l'allegria delle feste veneziane con il mistero di forme primitive. Il cemento che lo compone è però un materiale contemporaneo che non teme alcuna condizione atmosferica, rendendolo adatto fin da subito ad avventure indoor e outdoor. Per iniziare il viaggio, ti basterà girarci attorno.

In Pinto, fragments of marble and stone lie beneath a gentle, majestic surface, combining the gaiety of Venetian soirées with the mystery of primitive shapes. It is made using a contemporary material that can handle any weather conditions, making it suitable for both indoor and outdoor adventures. To start the journey simply take a wander around it.

mondo

DIMENSIONS - Coffee Table

widht: 55 cm - 21.75"
depth: 55 cm - 21.75"
height: 35 cm - 13.75"

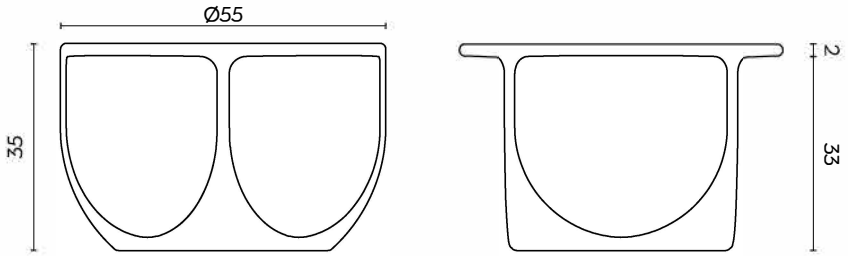

DIMENSIONS - Side Table

widht: 35 cm - 13.75"
depth: 35 cm -13.75"
height: 45 cm - 17.75"

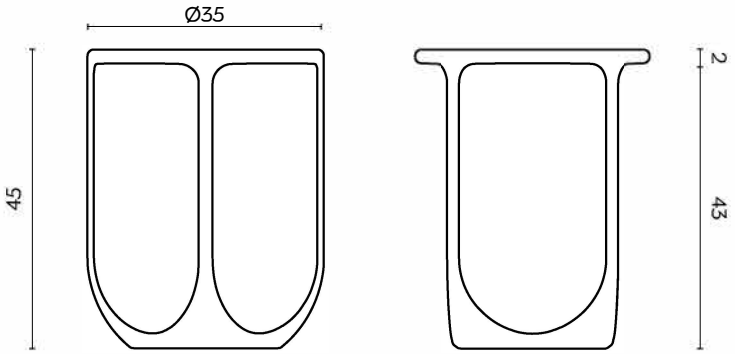

www.mondocollection.com
info@mondocollection.com

mondo

FINITURE STRUTTURA | STRUCTURE FINISHES

CEMENTO | CONCRETE

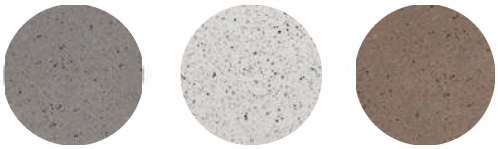

Anice Stracciatella Nocciola

www.mondocollection.com
info@mondocollection.com